Ra3.2 (√)

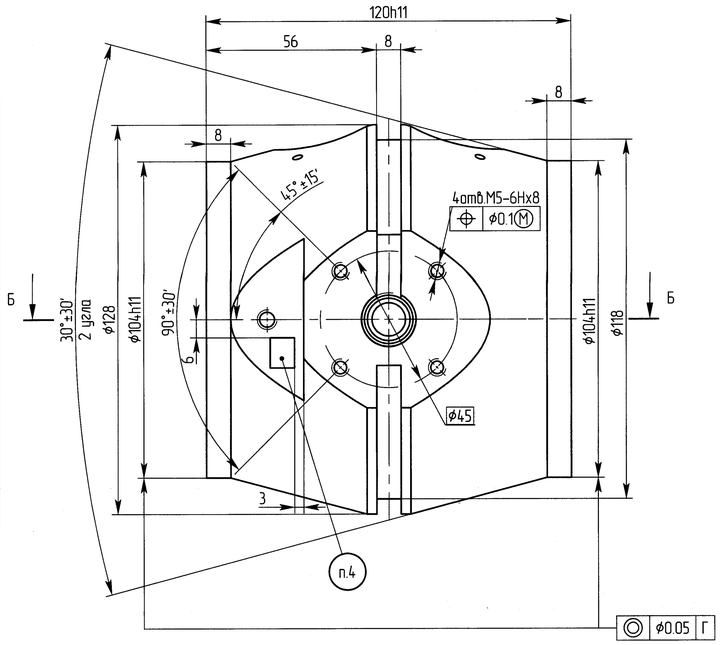

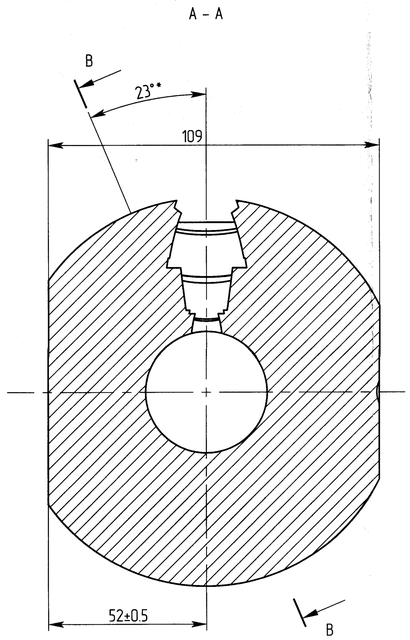

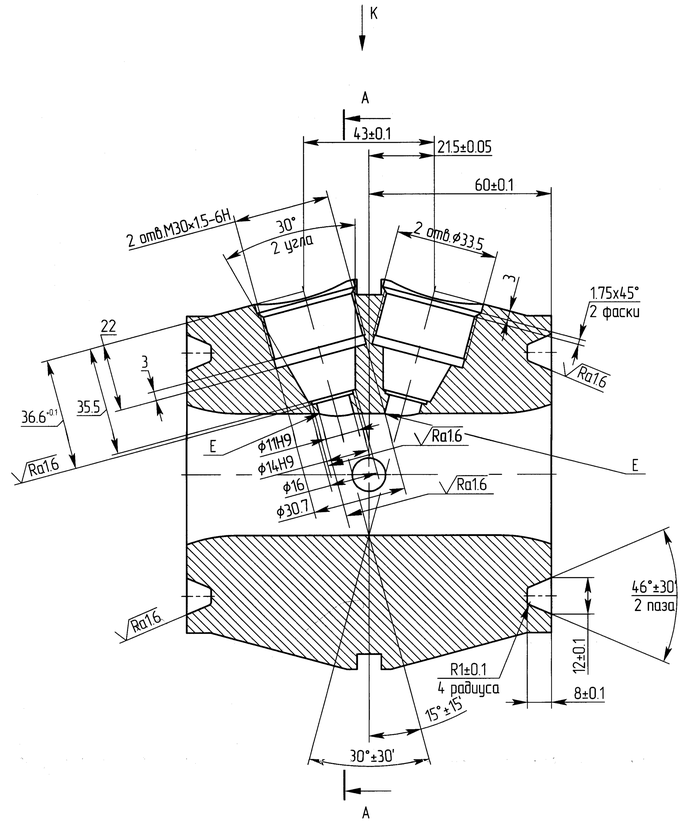

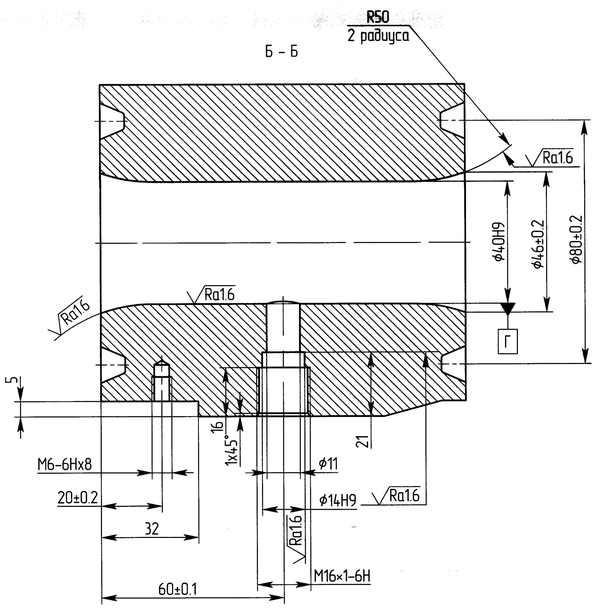

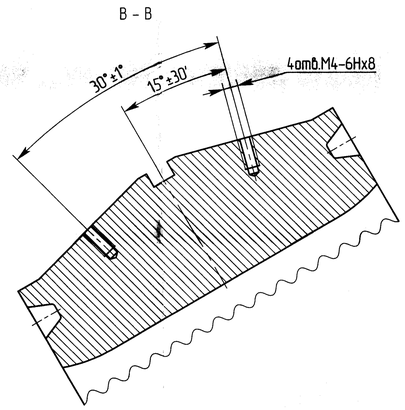

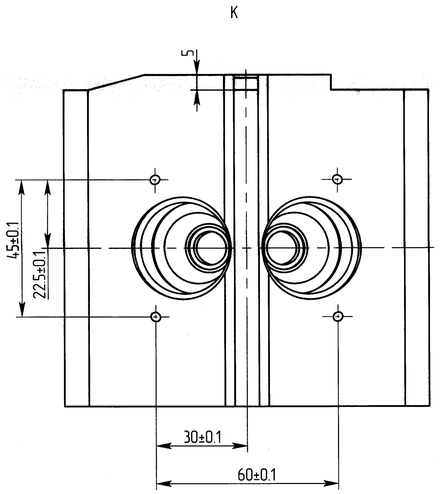

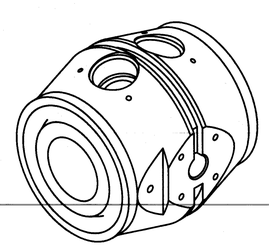

1. *Размер для справок.
2. Неуказанные допуски по ГОСТ 30893.1-2002:H12;h12;$\pm\frac{IT12}{2}$
3. Края отв. Е притупить. Фаска 0.5мм.
4. Маркировать знак А/10.709.001-02 Шрифт 8-Пр3 по ГОСТ26.008-85.

					А/18.036.870			
Изм.	Лист	№ докум.	Подп.	Дата		Лит.	Масса	Масштаб
Разраб.		Федюнев		13.08.14	Корпус	0	7.5	1:1
Пров.		Руднев		13.08.14				
Т.контр.		Кириллова		23.10.14		Лист	Листов 1	
Н. контр.		Сергеева		23.10.14	Круг В1-II-НД-140 ГОСТ2590-2006 12Х18Н10Т-8 ГОСТ5949-75			
Утв.		Гапоркин		13.08.14				

Зам. А/1004-14 23.10.14

Перв. примен. А/15.139.350

Справ. № Д150

Подп. и дата | Инв.№ дубл. | Взам.инв.№ | Подп. и дата | Инв.№ подл.

8